CONJUNTO

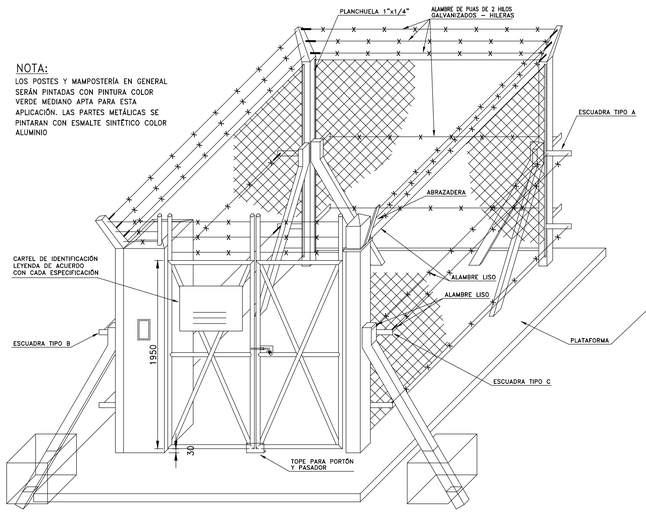

NOTA:

LOS POSTES Y MAMPOSTERÍA EN GENERAL SERÁN PINTADAS CON PINTURA COLOR VERDE MEDIANO APTA PARA ESTA APLICACIÓN. LAS PARTES METÁLICAS SE PINTARAN CON ESMALTE SINTÉTICO COLOR ALUMINIO

PLANTA

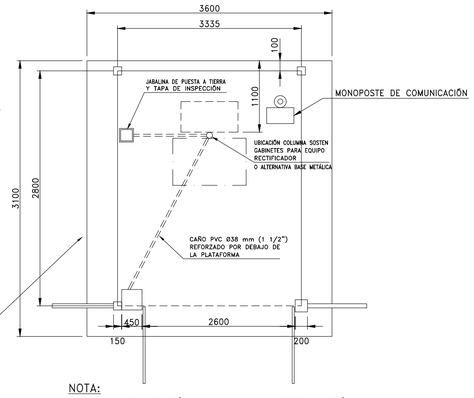

NOTA:

LA ALTERNATIVA DE BASE METÁLICA PARA MONTAJE DEL RECTIFICADOR SERÁ ESPECIFICADA PARA CADA OBRA. TRATANDOSE BÁSICAMENTE DE UN BASTIDOR RECTANGULAR DE HIERRO ÁNGULO DE 0,80 m DE ALTURA, AMURADO AL CONTRAPISO.

RECINTO PARA MOTOGENERADOR

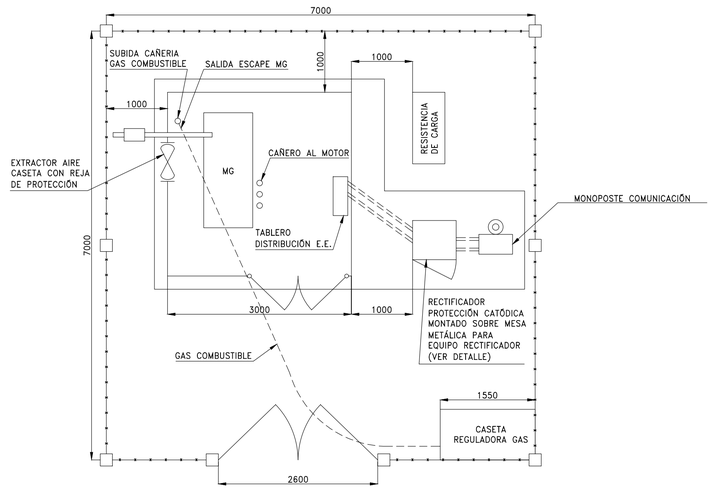

RECINTO PARA TERMOGLOBAL

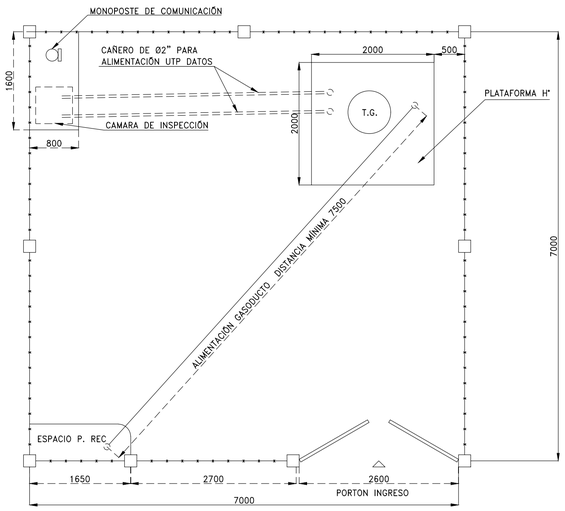

COLUMNA

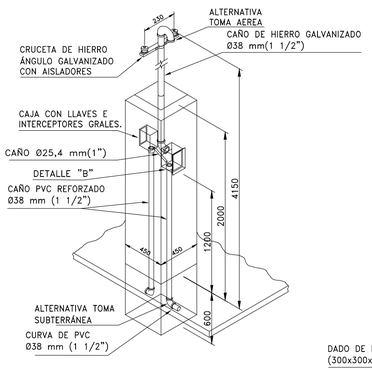

POSTE ESQUINERO

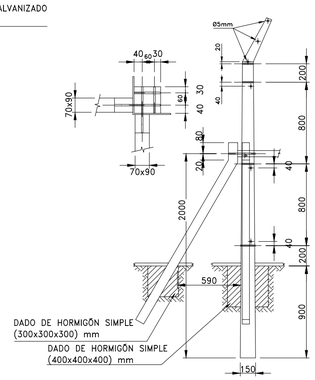

POSTE PARA PORTÓN

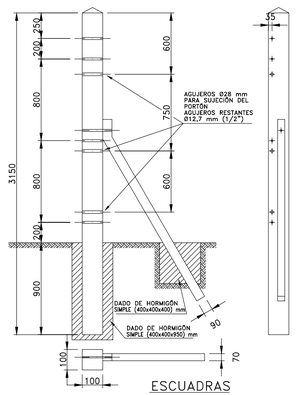

DETALLES BISAGRA

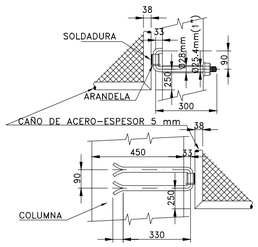

DETALLES PASADOR

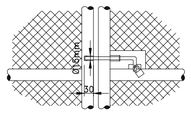

ABRAZADERA

ESPESOR 6,3 mm (1/4") – ANCHO 51 mm (2")
AGUJEROS Ø12,7 mm (1/2")

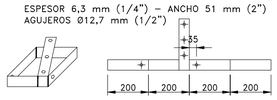

DETALLE MESA PARA EQUIPO RECTIFICADOR

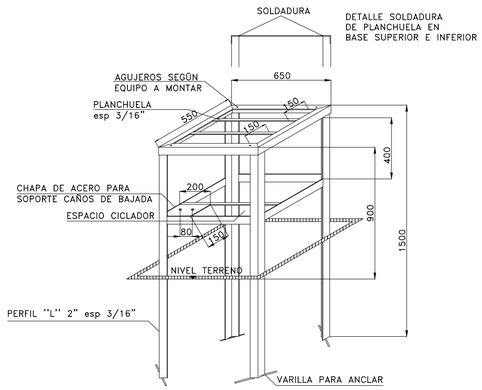

TERMINACIÓN
1. ANTIÓXIDO EPOXI BASE DE 200 MICRONES DE ESPESOR MÍNIMO.
2. ESMALTE POLIURETANO O EPOXI 120 MICRONES DE ESPESOR MÍNIMO, COLOR NEGRO.

DETALLE B

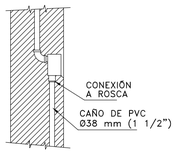

ESCUADRAS

ESPESOR 6,3 mm (1/4") – ANCHO 51 mm (2")
AGUJEROS Ø12,7 mm (1/2")

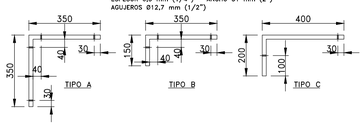

NOTAS:

- MEDIDAS EN MILÍMETROS.

RECINTO PARA MOTOGENERADOR:

- LA BASE DE HORMIGÓN ARMADO SERÁ LA RECOMENDADA POR EL FABRICANTE
- LAS MEDIDAS DEL PERÍMETRO PODRÁN MODIFICARSE EN FUNCIÓN DE LAS DIMENSIONES DE LA PLANTA REGULADORA DE PRESIÓN Y DE LA PLATAFORMA DE HORMIGÓN DEL MOTOGENERADOR DEBIENDO QUEDAR ASEGURADA LA LIBRE CIRCULACIÓN EN TODO EL RECINTO.

PLATAFORMA DE HORMIGÓN TAREAS A EJECUTAR:

SOBRE EL TERRENO NATURAL LIMPIO DE MALEZA Y MATERIALES EXTRAÑOS, PERFECTAMENTE COMPACTADO A SATISFACCIÓN DE LA INSPECCIÓN, SE EJECUTARÁ UN CONTRAPISO DE H°A°, DE 12 cm DE ESPESOR, CONTENDRÁ UNA MALLA TIPO ACINDAR Ø92 Ø4,2 C/15 CENTRADA. EL DOSAJE A UTILIZAR SERÁ 1:3:5 DE CEMENTO, ARENA, PIEDRA PARTIDA, AUNQUE SI EN LA ZONA HUBIERE RIPIO, ESTE PODRÁ REEMPLAZAR A LA PIEDRA PARTIDA. SOBRE EL CONTRAPISO SE EFECTUARÁ UN PRIMER TENDIDO DE MORTERO DE CEMENTO DE APROXIMADAMENTE 2,5 cm DE ESPESOR (DOSAJE 1:3 CEMENTO Y ARENA MEDIANA) AMASADO CON LA MÍNIMA CANTIDAD DE AGUA POSIBLE Y CON ALISADO HASTA QUE EL AGUA EXCEDENTE REFLUYA A LA SUPERFICIE Y DRENE DEL MISMO. ANTES QUE ESTA CAPA COMIENCE A FRAGUAR, SE EFECTUARÁ UN ÚLTIMO TENDIDO DE MORTERO DE CEMENTO DE APROXIMADAMENTE 3 mm DE ESPESOR DEL TIPO 1:2 DE CEMENTO Y ARENA FINA, ALISADO A LLANA CON ESPOLVOREADO DE CEMENTO PURO. OTRAS OPERACIONES CONFORME A LO INDICADO EN LAS ESPECIFICACIONES TÉCNICAS DE CONSTRUCCIÓN.

POSTES:

- SERÁN TIPO OLÍMPICOS SCAC PARA ALAMBRADOS O SIMILAR.

ESCUADRAS:

- LAS ESCUADRAS "TIPO A" SE COLOCARÁN EN LOS POSTES ESQUINEROS TRASEROS Y LAS "TIPO B" EN LOS POSTES ESQUINEROS DELANTEROS.

ALAMBRADA:

- TEJIDO ROMBO DE 51 mm (2") x 10 x 2000 mm (NOMENCLATURA COMERCIAL).

REV.	DESCRIPCIÓN	FECHA	ELABORÓ	REVISÓ	APROBÓ
-	-	-	-	-	-
-	-	-	-	-	-
-	-	-	-	-	-
1	CAMBIO DE RAZÓN SOCIAL	01/09/2022	HAG	JCP	NET
0	EMISIÓN FINAL	08/08/2022	NS	JCP	NET

LISTA DE REVISIONES

UNIDAD DE EJECUCIÓN GASODUCTOS

ENERGÍA ARGENTINA SE RESERVA LA PROPIEDAD DE ESTE DOCUMENTO CON PROHIBICIÓN DE REPRODUCIRLO, MODIFICARLO O TRANSFERIRLO EN TODO O EN PARTE A OTRA FIRMA O PERSONA SIN SU PREVIA AUTORIZACIÓN ESCRITA.

ENERGÍA ARGENTINA

PLANO TÍPICO

RECINTO ALAMBRADO PARA UNIDAD DE PROTECCIÓN CATÓDICA POR CORRIENTE IMPRESA (UPCCI)

ESPECIALIDAD: CIVIL | NÚMERO INTERNO ENARSA: GEG-

NÚMERO DE ELABORADO ENARSA: ENARSA-00-C-PT-0022

ESCALA: S/E | HOJA N°: 1 DE 1 | REVISIÓN: 1

Archivo CAD: ENARSA-00-C-PT-0022_1.dwg

FORMATO A1-H